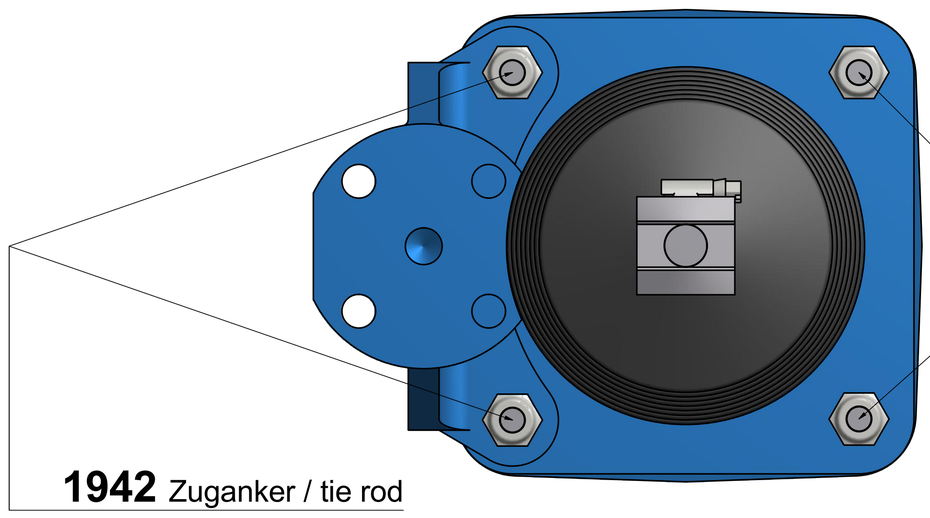

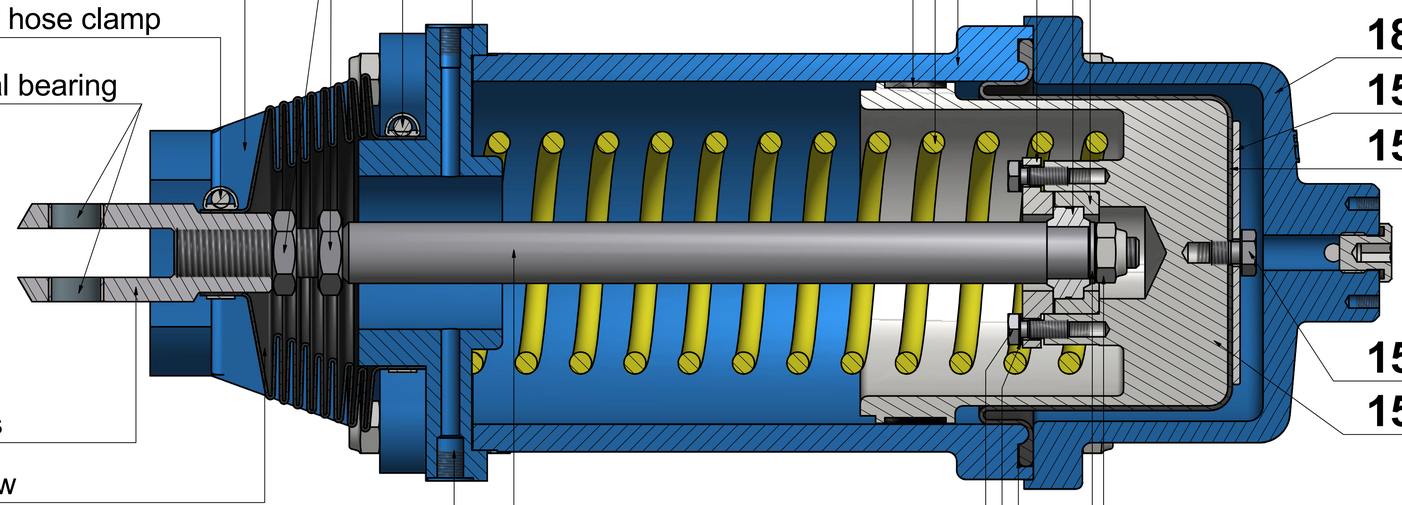

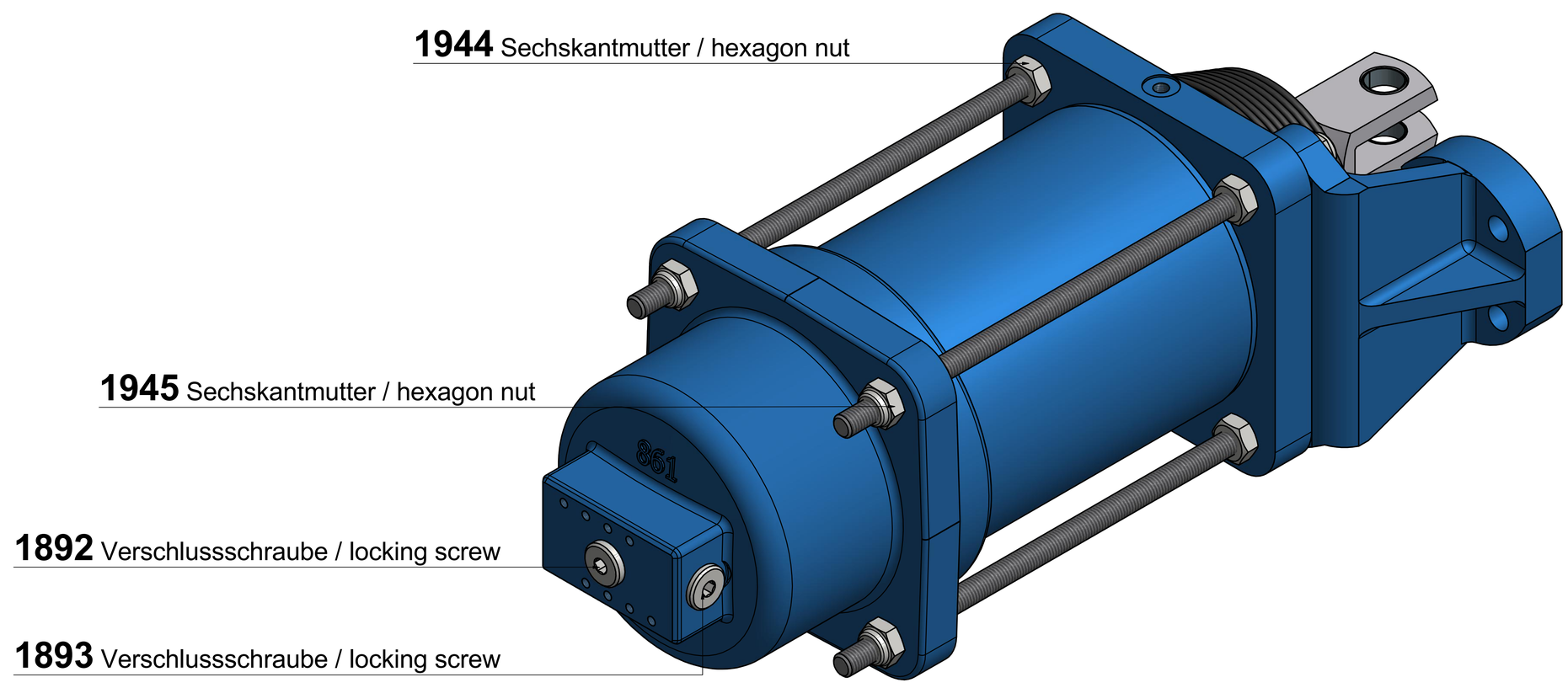

VETEC Ventiltechnik GmbH	SAMSON
ET019.003 / 14796	
R110/R110v	
Revision 1	