INBOUW- EN BEDIENINGSVOORSCHRIFT

EB 8084 NL

Vertaling van de originele instructies

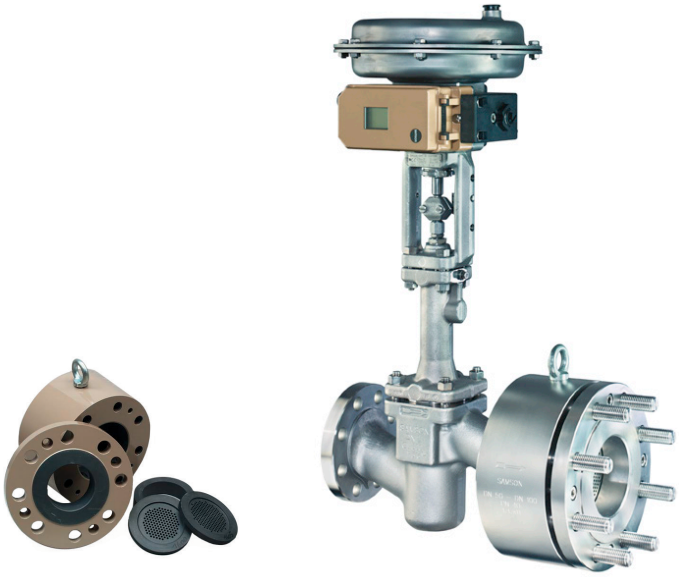

Type 3381 · externe geluiddemper type 3381

DIN- en ANSI-uitvoering

Uitgave April 2021

Opmerking over dit inbouw- en bedieningsvoorschrift

Dit inbouw- en bedieningsvoorschrift helpt u bij het veilig monteren en bedienen van het apparaat. De voorschriften zijn bindend voor de behandeling van SAMSON-apparaten. De afbeeldingen in deze handleiding dienen slechts ter illustratie. Het originele product kan afwijken.

➔ Voor veilig en correct gebruik van de voorschriften leest u ze aandachtig door en bewaart u ze voor later gebruik.

➔ Als u vragen hebt over deze voorschriften, neem dan contact op met de SAMSON after-sales afdeling (aftersalesservice@samsongroup.com).

Alle documenten die betrekking hebben op dit instrument, zoals inbouw- en bedieningsvoorschriften, zijn te vinden op het internet onder: ***www.samsongroup.com > Service & Support > Downloads > Documentation***.

Betekenis van de aanwijzingen

⚠ GEVAAR

Waarschuwing voor gevaarlijke situaties, die dodelijk of ernstig letsel tot gevolg hebben.

⚠ WAARSCHUWING

Waarschuwing voor gevaarlijke situaties, die dodelijk of ernstig letsel tot gevolg kunnen hebben.

ATTENTIE

Waarschuwing voor materiële schade.

Informatie

Aanvullende informatie.

Tip

Aanbevolen actie / handeling.

1 Veiligheidsinstructies en beschermingsmaatregelen 1-1
1.1 Verwijzingen naar mogelijk ernstig letsel 1-4
1.2 Verwijzingen naar mogelijk letsel 1-5
1.3 Verwijzingen naar mogelijke materiële schade 1-6
2 Markeringen op het apparaat 2-1
2.1 Typeplaatje 2-1
2.2 Flowrichting 2-1
3 Opbouw en werking 3-1
3.1 Structuur 3-1
3.2 Bedrijfsmodus 3-3
3.3 Technische gegevens 3-3
4 Levering en intern transport 4-1
4.1 Levering aannemen 4-1
4.2 Externe geluiddemper uitpakken 4-1
4.3 Externe geluiddemper transporteren en hijsen 4-1
4.3.1 Externe geluiddemper transporteren 4-2
4.3.2 Externe geluiddemper hijsen 4-3
4.4 Externe geluiddemper opslaan 4-6
5 Montage 5-1
5.1 Inbouwcondities 5-1
5.1.1 Typeafhankelijk 5-1
5.1.2 Stut en ophanging 5-1
5.1.3 Toepassing van regelaars zonder hulpenergie met externe geluiddemper type 3381 5-2
5.2 Montage voorbereiden 5-4
5.3 Externe geluiddemper monteren 5-4
5.4 Gemonteerde componenten controleren 5-9
6 Ingebruikname, exploitatie, uitbedrijfname, beheer 6-1
7 Demontage 7-1
7.1 Externe geluiddemper uit de leiding demonteren 7-1
8 Reparatie 8-1
8.1 Apparaten naar SAMSON verzenden 8-1
9 Afvoeren 9-1
10 Certificaten 10-1

11 Bijlage 11-1
11.1 Aanhaalmomenten, smeermiddelen en gereedschappen 11-1
11.2 Service 11-1

1 Veiligheidsinstructies en beschermingsmaatregelen

Toepassing voor eigenlijk gebruik

De externe geluiddemper type 3381 is bedoeld als vaste stroomweerstand voor de vermindering van het geluidsniveau voor montage aan SAMSON-regelventielen van het type 240 en type 250. De externe geluiddemper dient voor de geluidsniveaureductie bij vloeistoffen, gassen of stoom alsook voor de verlaging van de stroomsnelheid aan de ventieluitgang bij comprimeerbare doorstromende media zoals gassen of stoom.

De externe geluiddemper is voorzien van exact gedefinieerde voorwaarden (bijv. bedrijfsdruk, toegepast doorstromend medium, temperatuur). Daarom moet de exploitant ervoor zorgen dat de externe geluiddemper enkel ingezet wordt waar de gebruiksomstandigheden overeenkomen met de aan de bestelling ten grondslag liggende criteria. Indien de exploitant de externe geluiddemper in andere toepassingen of omgevingen wil gebruiken, moet hij hiervoor met SAMSON overleggen.

SAMSON is niet aansprakelijk voor schade die voortvloeit uit toepassing voor oneigenlijk gebruik, noch voor schade die door externe krachten of andere externe factoren ontstaat.

➔ Informatie over beperkingen met betrekking tot de inzetbaarheid, over de inzetgebieden en -mogelijkheden is beschikbaar in de technische data en op het typeplaatje.

Logischerwijze te verwachten foutieve bediening

De externe geluiddemper is niet geschikt voor de volgende toepassingsgebieden:

– Snelheidsreductie bij doorstromende media die niet comprimeerbaar zijn
– Toepassingen buiten de technische gegevens en buiten de door de beschrijving aangegeven grenswaarden

Voorts beantwoorden de volgende activiteiten niet aan de toepassing voor eigenlijk gebruik:

– Gebruik van reserveonderdelen, afkomstig van derden
– Het uitvoeren van niet-beschreven onderhouds- en reparatiewerkzaamheden

Kwalificatie van de operators

De externe geluiddemper mag uitsluitend door specialistisch personeel in overeenstemming met de erkende stand van de techniek geïnstalleerd, in bedrijf genomen, onderhouden en gerepareerd worden. Specialistisch personeel in de zin van deze montage- en bedieningshandleiding zijn diegenen die op grond van hun opleiding en vakkennis, hun deskundigheid en ervaring, evenals hun kennis van de betreffende normen, in staat zijn om de hun opgedragen werkzaamheden te beoordelen en mogelijke gevaren te onderkennen.

Laswerkzaamheden mogen uitsluitend worden uitgevoerd door personen die een bewezen kwalificatie met betrekking tot de toegepaste lasmethoden en -processen en de gebruikte materialen hebben.

Bij apparaten in een explosieveilige uitvoering moeten deze personen een opleiding of scholing, dan wel een bevoegdheid voor werkzaamheden aan explosieveilige apparaten in explosiegevaarlijke installaties hebben.

Bij toepassingen met zuurstof moeten de operators speciaal voor de juiste en veilige omgang met zuurstof zijn opgeleid.

Persoonlijke beschermingsmiddelen

SAMSON adviseert dat u zich informeert over de gevaren van het gebruikte medium, bijv. aan de hand van ▶ GESTIS-stoffendatabase. Afhankelijk van het gebruikte medium en/of de betreffende activiteit zijn onder meer de volgende beschermingsmiddelen vereist:

– Veiligheidskleding, veiligheidshandschoenen, ademhalingsbescherming en oogbescherming bij het gebruik van hete, koude, agressieve en/of corrosieve media
– Gehoorbescherming bij werkzaamheden in de buurt van het ventiel
– Industriële veiligheidshelm
– Veiligheidsharnas als er valgevaar bestaat (bijvoorbeeld bij werken op onbeveiligde hoogte)
– Veiligheidsschoenen, evt. met bescherming tegen statische ontlading

➔ Overige beschermingsmiddelen bij de exploitant van de installatie aanvragen.

Wijzigingen en overige aanpassingen

Wijzigingen, conversies en overige aanpassingen aan het product staat SAMSON niet toe. Deze worden uitsluitend op eigen risico uitgevoerd en kunnen onder andere tot veiligheidsrisico's leiden, alsook tot het niet langer beantwoorden van het product aan de eisen voor het gebruik ervan.

Beveiligingsmiddelen

De externe geluiddemper van het type 3381 heeft geen speciale beschermingsmiddelen.

Waarschuwing voor restrisico's

Om persoonlijk letsel of materiële schade te voorkomen, moeten de exploitant en de operators de risico´s die aan de externe geluiddemper door het doorstromend medium en de bedrijfsdruk, alsook door de regeldruk en door bewegende delen ontstaan, met passende middelen voorkomen. Hiervoor moeten de exploitant en de operators alle gevareninstructies, waarschuwingen en aanwijzingen van deze inbouw- en bedieningshandleiding in acht nemen.

Gevaren die voortvloeien uit de bijzondere werkomstandigheden op de plaats waar de externe geluiddemper wordt gebruikt, moeten in een individuele risicobeoordeling worden vastgesteld en door passende bedieningsinstructies van de exploitant kunnen worden vermeden.

Zorgvuldigheidsplicht van de exploitant

De exploitant is verantwoordelijk voor een probleemloze werking, evenals voor de naleving van de veiligheidsvoorschriften. De exploitant is verplicht de operators deze inbouw- en bedieningshandleiding en andere toepasselijke documenten ter beschikking te stellen en de operators te instrueren over de correcte werking. Bovendien moet de exploitant ervoor zorgen dat de operators of derden niet in gevaar worden gebracht.

Zorgvuldigheidsplicht van de operators

De operators moeten met de onderhavige inbouw- en bedieningshandleiding en met de andere toepasselijke documenten bekend zijn en moeten zich houden aan de daarin opgenomen gevareninstructies, waarschuwingen en instructies. Bovendien moeten de operators met de geldende regelgeving met betrekking tot arbeidsveiligheid en ongevallenpreventie bekend zijn en deze naleven.

Overige geldende normen en richtlijnen

De externe geluiddempers voldoen aan de eisen van de Europese Richtlijn drukapparatuur 2014/68/EU. De overeenkomstige conformiteitsverklaring staat in hoofdstuk 'Certificaten' en informeert over het toegepaste proces ter beoordeling van de conformiteit.

Ondersteunende documenten

De volgende documenten zijn van toepassing in aanvulling op deze montage- en bedieningshandleiding:

– MB voor aangebouwd ventiel
– Bij zuurstoftoepassingen: handboek ▶ H 01

  Als de externe geluiddemper in de fabriek is ontworpen en voorbereid voor zuurstoftoepassingen, is de verpakking van de externe geluiddemper gemarkeerd met het volgende label:

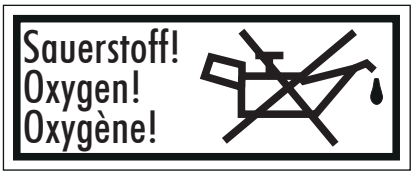

– Voor stoffen die in het apparaat worden gebruikt en die op de kandidatenlijst staan van zeer zorgwekkende stoffen in de REACH-verordening:
  Instructies voor het veilige gebruik van het betreffende component, zie
  ▶ www.samsongroup.com > Over SAMSON > Material Compliance > REACH

  Indien een apparaat een stof bevat, die op de kandidatenlijst van zeer zorgwekkende stoffen van de REACH-verordening staat, zal SAMSON deze situatie op de leveringsbon vermelden.

1.1 Verwijzingen naar mogelijk ernstig letsel

⚠ GEVAAR

Gevaar op breuk van het drukdragende instrument!

Regelventielen en leidingen zijn drukdragende instrumenten. Ontoelaatbare drukverhoging of ondeskundig openen kunnen ertoe leiden dat componenten van het regelventiel barsten.

➔ Maximaal toegestane druk voor ventiel en installatie in acht nemen.

➔ Vóór werkzaamheden aan het regelventiel de desbetreffende componenten en het ventiel drukloos maken.

➔ Doorstromend medium uit de desbetreffende componenten en het ventiel laten lopen.

Gevaar op letsel door verkeerde omgang met zuurstoftoepassingen of toepassingen met cryogene vloeibare gassen!

Afwijkende uitvoeringen van de externe geluiddemper kunnen ingezet worden voor zuurstoftoepassingen of toepassingen met cryogene vloeibare gassen. Zuurstof is een gevaarlijke stof die kan leiden tot snel oplopende verbrandingen en explosies. Cryogene vloeibare gassen leiden bij contact tot sterke bevriezingen of vriesbrandwonden. De operators moeten opgeleid zijn voor het gebruik van deze toepassingen. Niet-gekwalificeerde operators brengen voor zichzelf en anderen een verhoogd letselrisico met zich mee.

➔ Operators voldoende opleiden en bewust maken van de gevaren met betrekking tot zuurstoftoepassingen en toepassingen met cryogene vloeibare gassen.

➔ Andere instructies en informatie over zuurstoftoepassingen uit het handboek
  ▶ H 01 halen

1.2 Verwijzingen naar mogelijk letsel

⚠ WAARSCHUWING

Gevaar voor brandwonden door warme of koude componenten en leidingen!

Afhankelijk van het doorstromende medium kunnen ventielcomponenten en leidingen zeer heet of zeer koud worden en bij aanraking tot brandwonden leiden.

➔ Laat de onderdelen en leiding afkoelen of opwarmen.

➔ Beschermende kleding en handschoenen dragen.

Risico op letsel door residu van het medium in de externe geluiddemper!

Wanneer er werkzaamheden aan de externe geluiddemper worden uitgevoerd, kunnen mediaresten lekken en letsel veroorzaken (bijvoorbeeld verbrandingen, brandwonden), afhankelijk van de mediumeigenschappen.

➔ Indien mogelijk het doorstromende medium uit de desbetreffende componenten en de externe geluiddemper laten lopen.

➔ Beschermende kleding, beschermende handschoenen, ademhalingsbescherming en oogbescherming dragen.

Schade aan de gezondheid door contact met gevaarlijke stoffen!

Enkele smeer- en reinigingsmiddelen zijn opgenomen op de lijst met gevaarlijke stoffen en moeten als zodanig door de fabrikant speciaal worden gekenmerkt en van een veiligheidsgegevensblad voorzien zijn.

➔ Ervoor zorgen dat voor elke gevaarlijke stof een bijbehorend veiligheidsgegevensblad aanwezig is. Evt. veiligheidsgegevensblad bij de fabrikant van de gevaarlijke stof opvragen.

➔ Zich over aanwezige gevaarlijke stoffen en de juiste omgang met gevaarlijke stoffen laten informeren.

1.3 Verwijzingen naar mogelijke materiële schade

! *LET OP*

Beschadiging en lekkage door te hoge of te lage aanhaalmomenten!

De schroefverbindingen moeten met bepaalde draaimomenten worden aangetrokken. Te sterk aangedraaide componenten zijn onderhevig aan overmatige slijtage. Te licht aangedraaide componenten kunnen lekkage veroorzaken.

➔ De gebruikelijke aanhaalmomenten voor de betreffende schroefdiameter aanhouden.

Beschadiging van de externe geluiddemper door onjuiste smeermiddelen!

Het materiaal van de externe geluiddemper vereist specifieke smeermiddelen. Onjuiste smeermiddelen kunnen het oppervlak aantasten en beschadigen.

➔ Uitsluitend door SAMSON goedgekeurde smeermiddelen gebruiken.

Verontreinigingen van het doorstromende medium door ongeschikte smeermiddelen en verontreinigde gereedschappen en componenten!

➔ Indien nodig (bijv. bij zuurstoftoepassingen) de externe geluiddemper en gebruikte gereedschappen vrij van oplosmiddelen en vetten houden.

➔ Ervoor zorgen dat alleen geschikte smeermiddelen worden gebruikt.

2 Markeringen op het apparaat

2.1 Typeplaatje

Afhankelijk van de uitvoering wordt de externe geluiddemper type 3381 gemarkeerd met een enkel of 2-delig typeplaatje:

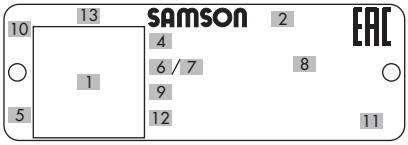

Afb. 2-1: *Enkel typeplaatje op ventiel*

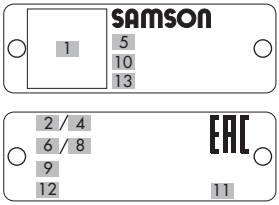

Afb. 2-2: *Typeplaatje 2-delig · Opschriftposities*

Pos.	Betekenis van de opschriftpositie
1	DataMatrix-code
2	Typeomschrijving
4	Materiaal
5	Bouwmaand en -jaar
6	Ontwerpdiameter ingang: DIN: **DN** · ANSI: **NPS** · JIS: **DN**
7	Ontwerpdiameter uitgang: DIN: **DN** · ANSI: **NPS** · JIS: **DN**
8	Ontwerpdruk: DIN: **PN** · ANSI: **CL** · JIS: **K**
9	Ordernummer/Pos.
10	Productieland
11	CE-markering
12	Karakterisering van de genoemde plaats, testinstantie
	PED: Richtlijn drukapparatuur
	G1/G2: gas en damp Vloeistofgroep 1 = gevaarlijk Vloeistofgroep 2 = ongevaarlijk
	L1: vloeistoffen Vloeistofgroep 1 = gevaarlijk Vloeistofgroep 2 = ongevaarlijk
	I/II/III: categorie 1 tot 3
13	Serienummer

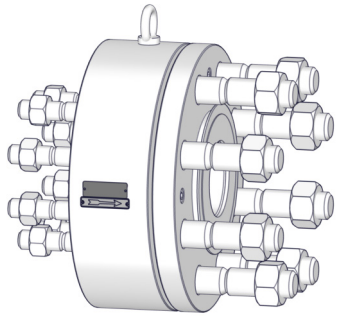

Afb. 2-3: *Typeplaatje en richtingspijl op externe geluiddemper*

2.2 Flowrichting

De flowrichting is met een richtingspijl op de externe geluiddemper type 3381 aangegeven, zie Afb. 2-3.

3 Opbouw en werking

3.1 Structuur

Type 3381-1:

– Enkele weerstandsplaat die tussen het ventiel of eventuele leidinguitbreiding en de leidingflens is ingebouwd, zie Afb. 3-1.

Type 3381-R:

– Materiaalbesparende varianten: enkele in diameter en evt. in dikte gereduceerde weerstandsplaat die tussen het ventiel of eventuele leidinguitbreiding en de leidingflens wordt geklemd, zie Afb. 3-2.

Type 3381-3-X:

– Externe geluiddemper met twee tot vijf weerstandsplaten geïntegreerd in een behuizing. Een extra leidinguitbreiding is niet nodig, zie Afb. 3-3.

– Als afdichting tussen de behuizing en de klemflens wordt in de standaarduitvoering een afdichting van grafiet met metallisch draagmateriaal van WN 1.4301 gebruikt.

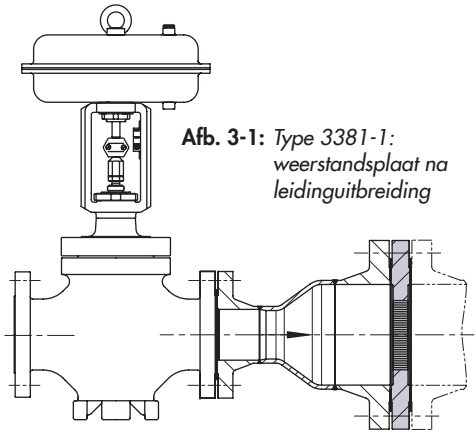

Afb. 3-1: *Type 3381-1: weerstandsplaat na leidinguitbreiding*

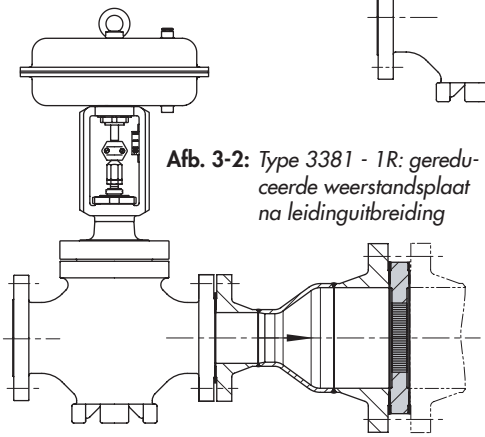

Afb. 3-2: *Type 3381 - 1R: gereduceerde weerstandsplaat na leidinguitbreiding*

Type 3381-4-X:

– Systeem met twee tot vijf weerstandsplaten als sandwichtype, over het algemeen na een leidinguitbreiding, zie Afb. 3-4.

i ***Informatie***

Verdere inbouwvoorbeelden van de verschillende typen, zie het typeblad ▶ T 8084.

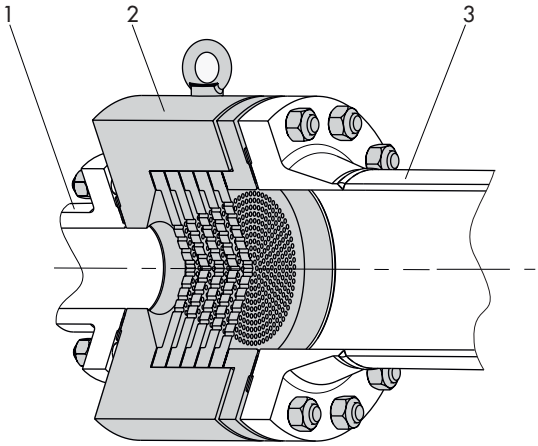

Legenda

1 Ventieluitgang

2 Externe geluiddemper

3 Leiding

4 Leidinguitbreiding

Afb. 3-3: *Type 3381-3-5: vijf weerstandsplaten in een behuizing (afbeelding boven)*

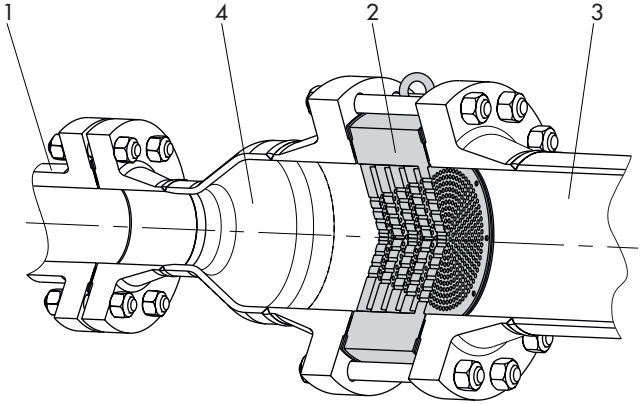

Afb. 3-4: *Type 3381-4-5: vijf weerstandsplaten tussen leidinguitbreiding en leiding geklemd (sandwichtype) (afbeelding rechts)*

3.2 Bedrijfsmodus

Door het gebruik van een externe geluiddemper type 3381 als vaste stromingsweerstand wordt een drukverhoging bij de ventieluitgang bereikt. De verdere drukverlaging tot de vereiste nadruk p2 vindt plaats via de externe geluiddemper. Hierdoor wordt het geluidsdrukniveau gereduceerd. Bovendien wordt bij comprimeerbare media ook een lagere snelheid aan de ventieluitgang bereikt.

De drukverlaging per weerstandsplaat (Δp) is afhankelijk van de flow en de betreffende bedrijfstemperatuur. Dit ligt over het algemeen tussen de 1 en 7 bar.

Een vijftraps externe geluiddemper (type 3381-3-5) is daarom normaal gesproken bedoeld voor een drukverlaging van maximaal 35 bar.

3.3 Technische gegevens

Geluidsemissies

SAMSON kan geen algemeen geldende uitspraak over de geluidsontwikkeling doen. De geluidsemissies zijn afhankelijk van de uitvoering van het ventiel, van de uitrusting van de installatie en van het gebruikte doorstromende medium.

Maten en gewichten

Informatie over maten en gewichten op aanvraag.

i Informatie

Meer informatie is beschikbaar in het typeblad ▶ T 8084.

Tabel 3-1: *Technische gegevens*

Externe geluiddemper typen 3381-1, 3381-1R, 3381-3-X en 3381-4-X				
Uitvoering conform	**DIN**		**ANSI**	
Materiaal [1]	Smeedstaal P250GH · 1.0460	Roestvast gesmeed staal · 1.4401	Smeedstaal · A105	Roestvast gesmeed staal · A182 F316
Ontwerpdiameter	DN 40…800		NPS 1½…32	
Ontwerpdruk [2] [3]	PN 10…400		Klasse 150...2500	
Verbindingsmethode	alle DIN-EN-uitvoeringen		alle ANSI-uitvoeringen	
Temperatuurbereik [4]	–50…+400 °C		–58…+750 °F	

1) Andere materialen op aanvraag
2) Alleen ontwerpdiameters mogelijk die aan de normen voldoen
3) Verschillende ontwerpdrukwaarden voor in- en uitgang niet mogelijk
4) Andere temperatuurbereiken op aanvraag

Tabel 3-2: *Mogelijke sandwichtypen voor type 3381-1R en voor combinaties van type 3381-1 en type 3381-1R*

Opmerking:

– Sandwichtype alleen voor standaardmaterialen conformTabel 3-1

– Alleen ontwerpdiameters mogelijk die aan de normen voldoen, afhankelijk van de ontwerpdruk

DIN-EN-uitvoeringen		ANSI-uitvoeringen	
Ontwerpdiameter	**Ontwerpdruk (min.)**	**Ontwerpdiameter**	**Ontwerpdruk (min.)**
DN 200	vanaf PN 400	NPS 8	vanaf klasse 2500
DN 250	vanaf PN 250	NPS 10	vanaf klasse 1500
DN 300	vanaf PN 100	NPS 12	vanaf klasse 600
DN 350	vanaf PN 63	–	–
DN 450	vanaf PN 40	vanaf NPS 16	alle ontwerpdrukwaarden
vanaf DN 600	alle ontwerpdrukwaarden	–	–

4 Levering en intern transport

De in dit hoofdstuk beschreven werkzaamheden mogen uitsluitend worden uitgevoerd door vakkundig personeel dat voor de desbetreffende taak dienovereenkomstig gekwalificeerd is.

4.1 Levering aannemen

Voer de volgende stappen na ontvangst van de artikelen uit:

1. De levering controleren. De informatie op de externe geluiddemper met leveringsbon vergelijken. Bijzonderheden inzake de apparaatmarkeringen, zie hoofdstuk 'Markeringen op het apparaat'.
2. De levering op schade door het transport controleren. Transportschade bij SAMSON en de transportonderneming (overeenkomstig de leveringsbon) melden.
3. Gewicht en afmetingen van de te transporteren en te hijsen units melden om evt. dienovereenkomstige hefwerktuigen en hulpmiddelen voor hefwerktuigen te selecteren, indien nodig (zie transportdocumenten.

4.2 Externe geluiddemper uitpakken

De volgende procedure aanhouden:

➔ De externe geluiddemper pas uitpakken onmiddellijk vóór montage in de leiding.

➔ Voor het interne transport externe geluiddemper op een pallet of in de transportcontainer plaatsen.

➔ De verpakking in overeenstemming met de lokale voorschriften afvoeren. Daarbij de verpakkingsmaterialen naar soort scheiden en naar de recycling brengen.

4.3 Externe geluiddemper transporteren en hijsen

⚠ GEVAAR

Gevaar door vallen van zwevende lasten!

➔ *Niet onder de zwevende lasten blijven staan.*

➔ *De transportroute beveiligen.*

⚠ WAARSCHUWING

Kantelen van de hefwerktuigen en beschadiging van de hefwerktuiginstallaties door overschrijding van het hefvermogen!

➔ *Alleen goedgekeurde hefwerktuigen en hefwerktuiginstallaties gebruiken waarvan het hefvermogen tenminste met het gewicht van de externe geluiddemper overeenkomt, evt. met inbegrip van de verpakking.*

⚠ WAARSCHUWING

Gevaar op letsel bij onvakkundige bevestiging van hefwerktuighulpmiddelen wanneer deze wegglijden!

➔ *Draagogen/ringschroeven voor het bevestigen van de hefwerktuighulpmiddelen op de externe geluiddemper gebruiken.*

➔ *Als hefwerktuighulpmiddel een haak met veiligheidssluiting gebruiken (zie Afb. 4-1), zodat de hefwerktuighulpmiddelen bij het hijsen en transporteren niet van de haak kunnen afglijden.*

⚠ WAARSCHUWING

Gevaar voor letsel door verkeerd hijsen zonder hefwerktuigen!

Bij het hijsen van de externe geluiddemper zonder hefwerktuig kan dit, afhankelijk van het gewicht van de regelaar, leiden tot letsel aan allen die zich in de onmiddellijke omgeving bevinden.

➔ *De op de locatie van montage geldende voorschriften inzake arbeidsveiligheid in acht nemen.*

Tip

Op aanvraag stelt de After Sales Service uitgebreide transport- en hefinstructies beschikbaar.

4.3.1 Externe geluiddemper transporteren

De externe geluiddemper kan met behulp van hefwerktuigen zoals een kraan of vorkheftruck getransporteerd worden.

➔ De externe geluiddemper vóór het transport op een pallet of in de transportcontainer plaatsen.

➔ De transportvoorwaarden aanhouden.

Transportvoorwaarden

– De externe geluiddemper tegen invloeden van buitenaf zoals schokken beschermen.

– Corrosiebescherming (verfwerk, oppervlaktecoating) niet beschadigen. Aanwezige beschadigingen onmiddellijk herstellen.

– externe geluiddemper tegen vocht en vuil beschermen.

– Bij externe geluiddempers in de normale uitvoering bedraagt de toegestane transporttemperatuur –20 tot +65 °C.

Informatie

De transporttemperaturen voor andere uitvoeringen zijn op aanvraag bij de After Sales Service verkrijgbaar.

4.3.2 Externe geluiddemper hijsen

Voor de montage van de regelaar in de leiding kunnen grotere externe geluiddempers met behulp van hefwerktuigen zoals een kraan of vorkheftruck gehesen worden.

Voorwaarden voor het hijsen

– Als hefwerktuighulpmiddel een haak met veiligheidssluiting gebruiken (zie Afb. 4-1), zodat de hefwerktuighulpmiddelen bij het hijsen en transporteren niet van de haak kunnen afglijden.
– De hefwerktuighulpmiddelen beveiligen tegen slippen en wegglijden.
– De hefwerktuighulpmiddelen dusdanig bevestigen dat ze na inbouw in de buisleiding opnieuw verwijderd kunnen worden.
– Trillen en kantelen van de externe geluiddemper voorkomen.
– Bij werkonderbrekingen de last niet gedurende een lange tijd in de lucht laten hangen.

a) Type 3381, type 3381-1R, type 3381-4-X en type 3381-3-X zonder ventiel

1. De heflus aan de draagogen/ringschroeven of de externe geluiddemper en aan het hefwerktuighulpmiddel (bijv. een haak) van de kraan of vorkheftruck bevestigen, zie Afb. 4-1.
2. Externe geluiddemper voorzichtig hijsen. Controleren of de hefwerktuiginstallaties standhouden.
3. De externe geluiddemper met gelijkmatige snelheid naar de inbouwplaats bewegen.
4. Externe geluiddemper tussen de uitgangsflens van het ventielhuis of flens aan leidinguitbreiding en leidingflens in de leiding monteren, zie hoofdstuk 'Montage'.
5. Na montage in de leiding: controleren of de flenzen stevig vastgeschroefd zijn of bij laseinden controleren of de lasnaden houden en het ventiel samen met de externe geluiddemper in de leiding standhoudt.
6. Hijslussen verwijderen.

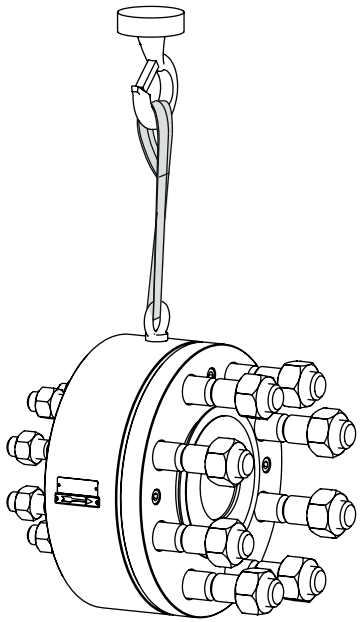

Afb. 4-1: *Type 3381-3-X zonder ventiel*

b) Type 3381-3-X met ventiel

Zie Afb. 4-2

LET OP

Beschadiging van het ventiel door onvakkundig hijsen!

Het bovenste deel van het ventiel (juk) kan beschadigd raken als een buigmoment werd ingebracht.

➔ *Hefwerktuighulpmiddelen zo bevestigen dat de middenas van het ventiel en de gemonteerde externe geluiddemper bij het hijsen steeds horizontaal en de as van de plug-/aandrijfas steeds verticaal blijft.*

LET OP

Beschadiging van het ventiel bij onvakkundige montage voor het hijsen!

➔ *Ventiel en externe geluiddemper moeten vóór het hijsen met het volledige aanhaalmoment zijn vastgeschroefd, zie hoofdstuk 'Montage'.*

Bij type 3381-3-X wordt de externe geluiddemper eerst met het regelventiel aan elkaar geschroefd voordat beide samen in de leiding worden gemonteerd, zie hoofdstuk 'Montage'.

1. Een heflus aan de flens van het ventielhuis en aan de hefwerktuighulpmiddelen (bijv. haak) van de kraan of vorkheftruck bevestigen.
2. Een heflus aan de draagogen/ringschroeven van de externe geluiddemper en aan het hefwerktuighulpmiddel (bijv. een haak) van de kraan of vorkheftruck bevestigen.
3. Bij aandrijvingsuitvoeringen met draagogen een extra heflus aan het draagoog van de aandrijving en aan het hefwerktuighulpmiddel van de kraan of vorkheftruck bevestigen.

   LET OP! Dit hefwerktuighulpmiddel mag geen last opnemen en dient uitsluitend ter beveiliging tegen omvallen tijdens het hijsen. Vóór het hijsen van het ventiel dit hefwerktuighulpmiddel strak voorspannen.
4. Regelventiel met gemonteerde externe geluiddemper voorzichtig hijsen. Daarbij ervoor zorgen dat de middenas van het ventiel en de externe geluiddemper bij het hijsen steeds horizontaal staan en de as van de plug-/aandrijfas steeds verticaal blijft.
   LET OP! Het bovenste deel van het ventiel (juk) kan beschadigd raken als een buigmoment werd ingebracht.

   Controleren of de hefwerktuiginstallaties standhouden.
5. Regelventiel samen met de externe geluiddemper met gelijkmatige snelheid naar de inbouwplaats bewegen.
6. Regelventiel en externe geluiddemper in de leiding monteren, zie hoofdstuk 'Montage'.
7. Na montage in de leiding: controleren of de flenzen stevig vastgeschroefd zijn en het ventiel samen met de externe geluiddemper in de leiding standhoudt.

8. Hijslussen verwijderen.

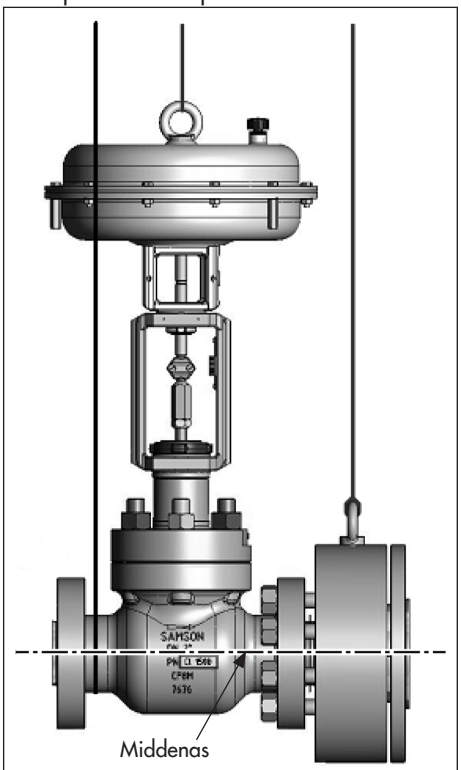

Afb. 4-2: *Type 3381-3-X met ventiel*

4.4 Externe geluiddemper opslaan

LET OP

Beschadigingen aan de externe geluiddemper door onjuiste opslag!

➔ *Opslagcondities naleven.*
➔ *Langdurige opslag vermijden.*
➔ *Bij afwijkende opslagcondities en langdurige opslag met SAMSON overleggen.*

Informatie

SAMSON adviseert bij langdurige opslag de externe geluiddemper en de opslagcondities regelmatig te controleren.

Opslagcondities

– De externe geluiddemper tegen invloeden van buitenaf zoals schokken beschermen.
– De externe geluiddemper in de opslagpositie tegen wegglijden of kantelen beveiligen.
– Corrosiebescherming (verfwerk, oppervlaktecoating) niet beschadigen. Aanwezige beschadigingen onmiddellijk herstellen.
– De externe geluiddemper tegen vocht en vuil beschermen en bij een relatieve luchtvochtigheid van < 75% opslaan. In vochtige ruimten vorming van condenswater voorkomen. Evt. droogmiddel of verwarming gebruiken.
– Ervoor zorgen dat de omgevingslucht vrij van zuren of andere corrosieve en agressieve media is.
– Bij externe geluiddempers in de normale uitvoering bedraagt de toegestane opslagtemperatuur –20 tot +65 °C. De opslagtemperaturen voor andere uitvoeringen zijn op aanvraag bij de After Sales Service verkrijgbaar.
– Geen voorwerpen op de externe geluiddemper plaatsen.

Tip

Op aanvraag stelt de After Sales Service een uitgebreide instructie voor de opslag beschikbaar.

5 Montage

De in dit hoofdstuk beschreven werkzaamheden mogen uitsluitend worden uitgevoerd door vakkundig personeel dat voor de desbetreffende taak dienovereenkomstig gekwalificeerd is.

De volgende documenten zijn aanvullend nodig voor de montage van de externe geluiddemper:

– EB voor bijbehorend regelventiel

5.1 Inbouwcondities

5.1.1 Typeafhankelijk

Type 3381

De enkele weerstandsplaat wordt met passende afdichtingen tussen het ventiel of eventuele leidinguitbreidingen en de leidingflens ingebouwd.

Type 3381-1R:

De enkele, in diameter en evt. in dikte gereduceerde, weerstandsplaat wordt met passende afdichtingen tussen het ventiel of eventuele leidinguitbreiding en de leidingflens geklemd.

Typ 3381-3-X

Twee tot vijf weerstandsplaten worden achter elkaar in een behuizing gemonteerd. De ontwerpdiameter van ingang en uitgang kunnen verschillend zijn: de ontwerpdiameter van de ingang van de behuizing komt overeen met de ontwerpdiameter van het ventiel, de ontwerpdiameter van de uitgang komt overeen met de ontwerpdiameter van de daaropvolgende leiding. Een eventuele leidinguitbreiding is al in de behuizing geïntegreerd.

De externe geluiddemper type 3381-3-X wordt eerst met een passende afdichting met het regelventiel aan elkaar geschroefd, voordat beide samen met passende afdichtingen in de leiding worden gemonteerd.

Typ 3381-4-X

Twee tot vijf weerstandsplaten worden met passende afdichtingen tussen de ventieluitgang of de leidinguitbreiding en leiding geklemd (sandwichtype).

Als de ontwerpdiameter van de weerstandsplaat groter is dan de ontwerpdiameter van het ventiel moet een leidinguitbreiding worden gemonteerd.

5.1.2 Stut en ophanging

i Informatie

Het selecteren en realiseren van een geschikte stut of ophanging van het ingebouwde regelventiel samen met de externe geluiddemper en de leiding zijn de verantwoordelijkheid van de installatie-ingenieur.

5.1.3 Toepassing van regelaars zonder hulpenergie met externe geluiddemper type 3381

Overstortventielen

Bij overstortventielen wordt de voordruk geregeld. Daarom kunnen de montage van het ventiel en de aansluiting van stuurleidingen bij overstortventielen standaard plaatsvinden.

Drukverlager of drukverschilregelaar

Als na het ventiel van een drukverlager of drukverschilregelaar een externe geluiddemper type 3381 is gemonteerd, kunnen er geen stuurleidingen vóór de externe geluiddemper op de leiding worden aangesloten. Bij drukverlagers kunnen daarom geen stuurleidingbouwsets worden gebruikt.

Bij drukverschilregelaars die bij stijgende verschildruk het ventiel openen, en bij drukverschilregelaars die bij stijgende verschildruk het ventiel sluiten en in de terugloop zijn gemonteerd, kan de plusdruk op het ventielhuis worden aangegrepen.

Bij drukverschilregelaars die bij stijgende verschildruk het ventiel sluiten en in de voorloop zijn gemonteerd, moeten beide stuurleidingen extern worden aangesloten.

Hierbij ontstaan de in Afb. 5-1 tot Afb. 5-4 weergegeven inbouwsituaties.

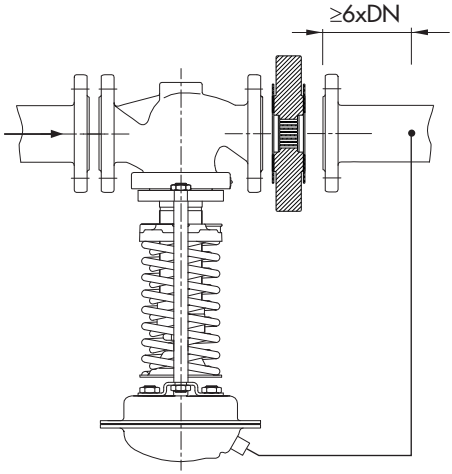

Afb. 5-1: *Drukverlager*

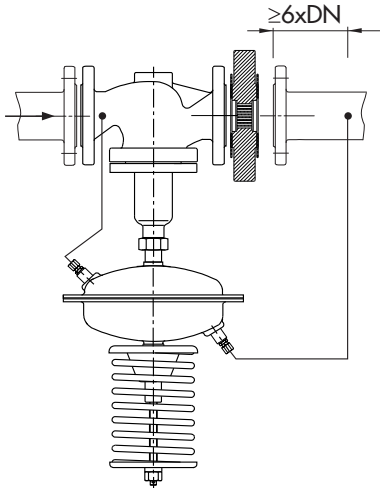

Afb. 5-2: *Drukverschilregelaar, openend*

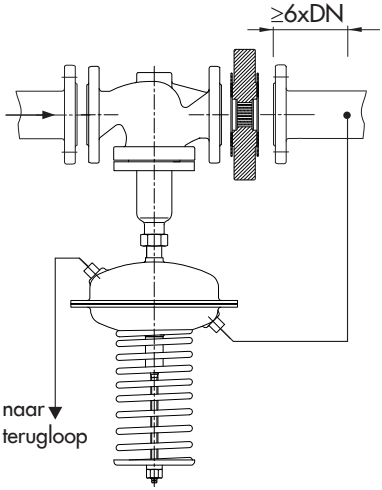

Afb. 5-3: *Drukverschilregelaar, sluitend in voorloop*

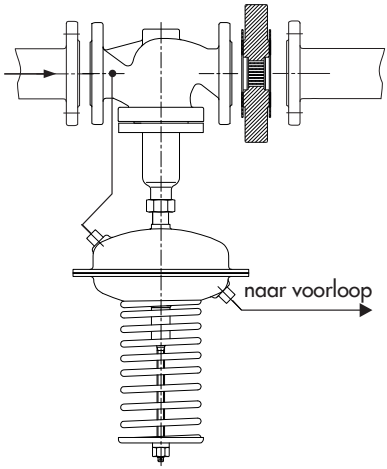

Afb. 5-4: *Drukverschilregelaar, sluitend in terugloop*

5.2 Montage voorbereiden

Voor de montage voor de volgende omstandigheden zorgen:

– Externe geluiddemper en ventiel zijn schoon.
– De gegevens van het ventiel en de externe geluiddemper (type, ontwerpdiameter, materiaal, ontwerpdruk en temperatuurbereik) komen overeen met de installatiecondities (ontwerpdiameter en ontwerpdruk van de leiding, mediumtemperatuur, enz).

De volgende voorbereidende stappen uitvoeren:

➔ Voor de montage verplicht materiaal klaarleggen. Dat zijn onder andere:
  – passende afdichtingen (niet inbegrepen in leveringsomvang van de externe geluiddemper)
  – Leidinguitbreiding, indien nodig (niet inbegrepen in de leveringsomvang van de externe geluiddemper)
  – **Type 3381-1, type 3381-1R en type 3381-4-X:**
    Schroeven en moeren voor flensverbindingen (niet inbegrepen in de leveringsomvang van de externe geluiddemper)
  – **Typ 3381-3-X:**
    Draadschroeven en moeren voor flensverbindingen aan de kant van de externe geluiddemper (niet inbegrepen in de leveringsomvang van de externe geluiddemper)
    Schroeven en moeren voor de flensverbinding aan de ventielzijde (niet inbegrepen in de leveringsomvang van de externe geluiddemper)

5.3 Externe geluiddemper monteren

! LET OP

Beschadiging van componenten door onvakkundig uitgevoerde werkzaamheden!

Het selecteren van de lasmethode en de lasprocessen alsook het uitvoeren van laswerkzaamheden aan de externe geluiddemper zijn de verantwoordelijkheid van de exploitant van de installatie of het uitvoerende bedrijf. Dit omvat eveneens bijvoorbeeld eventueel verplichte warmtebehandelingen.

➔ *Laswerkzaamheden door gekwalificeerd laspersoneel laten uitvoeren.*

! LET OP

Vroegtijdige slijtage en lekken door onvoldoende stutten of ophanging!

➔ *Voldoende stutten of ophangingen op geschikte punten aanbrengen.*

! LET OP

Beschadiging door te hoge of te lage aanhaalmomenten!

De schroefverbindingen moeten met bepaalde draaimomenten worden aangetrokken.

➔ *De gebruikelijke aanhaalmomenten voor de betreffende schroefdiameter aanhouden.*

a) Type 3381-1, type 3381-1R en type 3381-4-X

Zie Afb. 5-5

1. Blokkeerventielen aan de in- en uitgang van het betreffende installatiedeel in de leiding gedurende de montage sluiten.
2. Het leidinggedeelte in het betreffende installatiedeel voorbereiden op het monteren van de componenten.
3. Eventueel aanwezige beschermingskappen op ventielopeningen verwijderen vóór de montage.
4. Externe geluiddemper met geschikt hefwerktuig naar de inbouwlocatie hijsen, zie paragraaf 'Externe geluiddemper hijsen' in hoofdstuk 'Levering en intern transport'. Daarbij de flowrichting van de externe geluiddemper en het ventiel in acht nemen. Beide pijlen van de flowrichting moeten in dezelfde richting wijzen.
5. Correcte flensafdichtingen plaatsen.
6. Leiding zonder spanning aan het ventiel en de externe geluiddemper schroeven. Passende aanhaalmomenten in acht nemen.
   Bij laseinden: leiding zonder spanning aan het ventiel en de externe geluiddemper lassen.
7. Evt. stutten of ophangingen installeren.

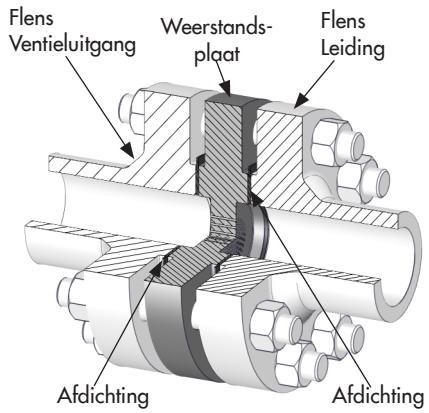

Afb. 5-5: *Ventiel- en leidingflens, daartussen weerstandsplaat type 3381-1*

b) Typ 3381-3-X

Zie Afb. 5-6

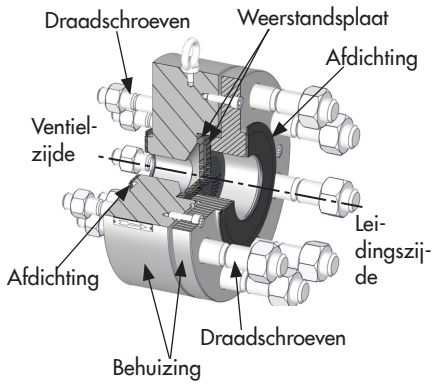

Afb. 5-6: *Externe geluiddemper type 3381-3-2 vóór de montage*

Draadschroeven demonteren

➔ Voor de montage van de externe geluiddemper aan het ventiel en in de leiding de meegeleverde en gemonteerde draadschroeven demonteren. Hiervoor de moeren op de draadschroeven met een andere moer borgen en vervolgens de draadschroeven losdraaien met de borgmoer en eruit schroeven.

Externe geluiddemper en ventiel samen vastschroeven

Zie Afb. 5-7 tot Afb. 5-9

1. Externe geluiddemper met geschikte hefwerktuigen op het ventiel hijsen, zie paragraaf 'De externe geluiddemper hijsen' in hoofdstuk 'Levering en intern transport'. Daarbij de flowrichting van de externe geluiddemper en het ventiel in acht nemen. Beide pijlen van de flowrichting moeten in dezelfde richting wijzen.
2. Correcte flensafdichting plaatsen.
3. Externe geluiddemper en ventiel met de meegeleverde draadschroeven en moeren vastmaken.
   Het aantal draadschroeven en moeren verschilt per aantal gaten in de flens van het ventiel of van de externe geluiddemper.
   De aanhaalmomenten voor de betreffende schroefdiameter aanhouden. Het volledige aanhaalmoment stapsgewijs en kruislings toepassen.

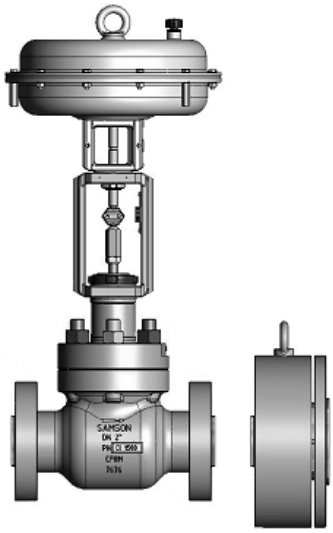

Afb. 5-7: *Ventiel en externe geluiddemper apart, draagogen naar boven*

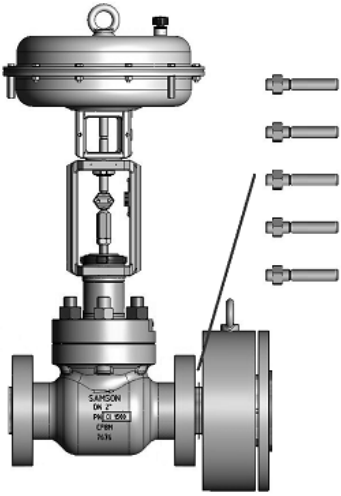

Afb. 5-8: *Ventiel, externe geluiddemper, draadschroeven en moeren*

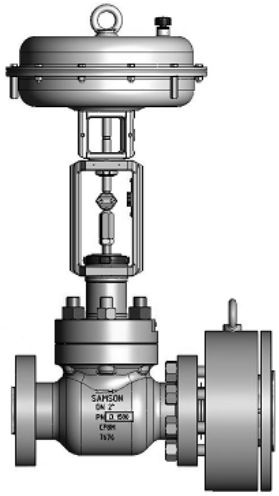

Afb. 5-9: *Ventiel en externe geluiddemper, vastgemaakt*

Ventiel samen met externe geluiddemper in de leiding monteren

Zie Afb. 5-10 tot Afb. 5-15

! LET OP

Beschadiging van het ventiel bij onvakkundige montage voor het hijsen!

➔ *Ventiel en externe geluiddemper moeten vóór het hijsen met het volledige aanhaalmoment zijn vastgeschroefd.*

! LET OP

Beschadiging van het ventiel door onvakkundig hijsen!

Het bovenste deel van het ventiel (juk) kan beschadigd raken als een buigmoment werd ingebracht.

➔ Hefwerktuighulpmiddelen zo bevestigen dat de middenas van het ventiel en de gemonteerde externe geluiddemper bij het hijsen steeds horizontaal en de as van de plug-/aandrijfas steeds verticaal blijft.

---

1. Blokkeerventielen aan de in- en uitgang van het betreffende installatiedeel in de leiding gedurende de montage sluiten.
2. Het leidinggedeelte in het betreffende installatiedeel voorbereiden op het monteren van het ventiel en de externe geluiddemper.
3. Eventueel aanwezige beschermingskappen op ventielopeningen verwijderen vóór de montage.
4. Ventiel samen met de externe geluiddemper met geschikt hefwerktuig op de inbouwlocatie hijsen, zie paragraaf 'Externe geluiddemper hijsen' in het hoofdstuk 'Levering en intern transport'. Hierbij op de flowrichting van het ventiel letten. Een pijl op het ventiel toont de flowrichting.
5. Correcte flensafdichtingen plaatsen.
6. Aan de kant van de externe geluiddemper de leiding zonder spanning met de meegeleverde draadschroeven en moeren vastmaken. De aanhaalmomenten voor de betreffende schroefdiameter aanhouden.
7. Aan de ventielzijde de leiding zonder spanning met eigen schroeven en moeren vastmaken. Passende aanhaalmomenten in acht nemen.
8. Evt. stutten of ophangingen installeren.

Afb. 5-10: *Leidingflens*

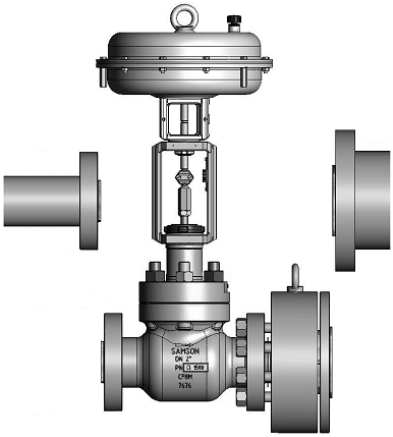

Afb. 5-11: *Ventiel en externe geluiddemper in positie voor de volgorde van hijsen*

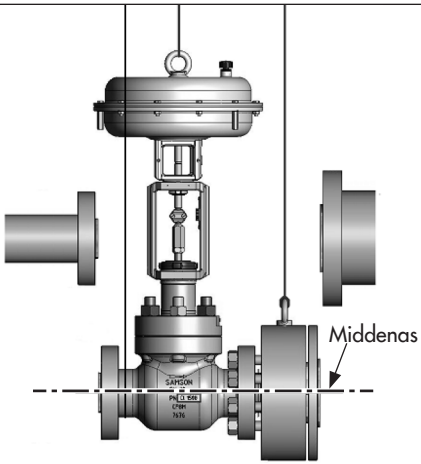

Afb. 5-12: *Volgorde van hijsen*

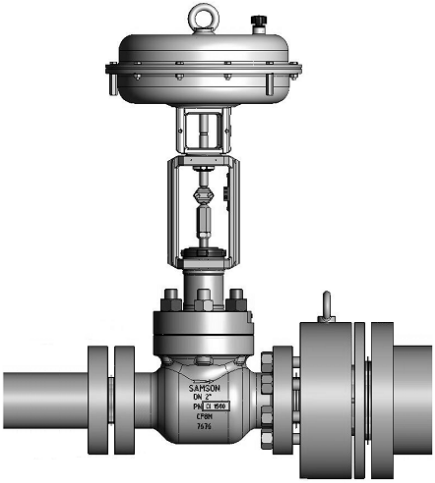

Afb. 5-13: *Ventiel en externe geluiddemper in de leiding, klaar om vast te schroeven*

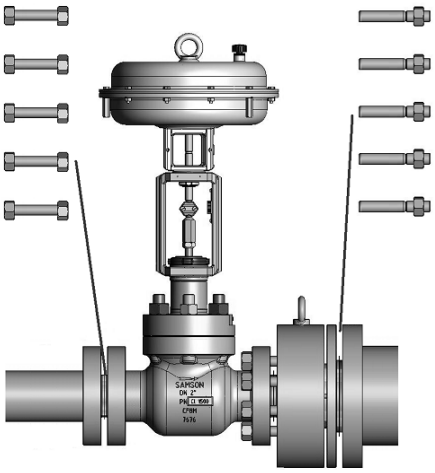

Afb. 5-14: *Ventiel en externe geluiddemper in de leiding*

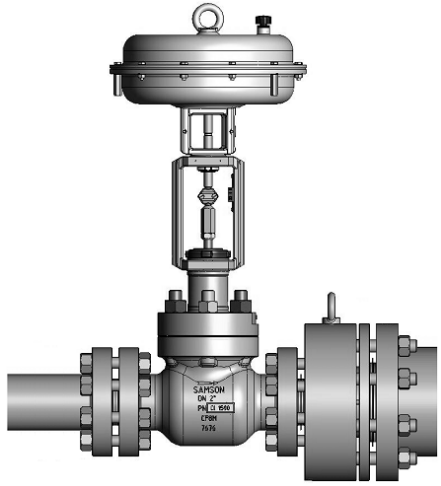

Afb. 5-15: *Ventiel en externe geluiddemper in de leiding gemonteerd*

i ***Informatie***

Draadschroeven en moeren: het aantal draadschroeven en moeren verschilt per aantal gaten in de ingangsflens van het ventiel of de uitgangsflens van de externe geluiddemper.

5.4 Gemonteerde componenten controleren

Uit te voeren tests vóór de ingebruikname, zie bijbehorende regelventieldocumentatie.

6 Ingebruikname, exploitatie, uitbedrijfname, beheer

Informatie over ingebruikname, uitbedrijfname, exploitatie en beheer zie bijbehorende regelventieldocumentatie.

7 Demontage

De in dit hoofdstuk beschreven werkzaamheden mogen uitsluitend worden uitgevoerd door vakkundig personeel dat voor de desbetreffende taak dienovereenkomstig gekwalificeerd is.

⚠ WAARSCHUWING

Gevaar voor brandwonden door warme of koude componenten en leidingen!

De componenten van de klep en de leiding kunnen tijdens bedrijf erg heet of erg koud worden en brandwonden veroorzaken.

➔ *Laat de onderdelen en leiding afkoelen of opwarmen.*

➔ *Beschermende kleding en handschoenen dragen.*

⚠ WAARSCHUWING

Risico op letsel door residu van het medium in de externe geluiddemper!

Wanneer er werkzaamheden aan de externe geluiddemper worden uitgevoerd, kunnen mediaresten lekken en letsel veroorzaken (bijvoorbeeld verbrandingen, brandwonden), afhankelijk van de mediumeigenschappen.

➔ *Beschermende kleding, beschermende handschoenen, ademhalingsbescherming en oogbescherming dragen.*

Voor de demontage voor de volgende omstandigheden zorgen:

– Het regelventiel is buiten bedrijf genomen, zie bijbehorende regelventieldocumentatie.

7.1 Externe geluiddemper uit de leiding demonteren

a) Uitvoering met flenzen

1. De positie van de externe geluiddempers onafhankelijk van de verbinding met de leiding beveiligen, zie hoofdstuk 'Levering en intern transport'.
2. Schroefverbindingen losmaken.
3. De externe geluiddemper uit de leiding nemen, zie hoofdstuk 'Levering en intern transport'.

b) Uitvoering met laseinden

1. De positie van de externe geluiddempers onafhankelijk van de verbinding met de leiding beveiligen, zie hoofdstuk 'Levering en intern transport'.
2. De leiding vóór de lasnaad scheiden.
3. De externe geluiddemper uit de leiding nemen, zie hoofdstuk 'Levering en intern transport'.

8 Reparatie

LET OP

Beschadiging door onvakkundige reparaties!

➔ *Onderhouds- en reparatiewerkzaamheden niet zelf uitvoeren.*

➔ *Voor onderhouds- en reparatiewerkzaamheden contact opnemen met de After Sales Service van SAMSON.*

8.1 Apparaten naar SAMSON verzenden

Defecte apparaten kunnen ter reparatie naar SAMSON verzonden worden.

Voor de verzending van apparaten of retourafhandeling als volgt te werk gaan:

1. De uitzonderingsregel voor speciale apparaattypen in acht nemen, zie informatie op ▶ *www.samsongroup.com > Service & Support > After Sales Service*.
2. Retourzendingen via ▶ *retouren@samsongroup.com* aanmelden door de volgende informatie op te geven:
   - Type
   - Artikelnummer
   - Variant-ID
   - Oorspronkelijke opdracht of bestelling
   - Ingevulde besmettingsverklaring, dit formulier is op ▶ *www.samsongroup.com > Service & Support > After Sales Service* beschikbaar

   Na controle van de aanvraag ontvangt u een RMA-bewijs.
3. Het RMA-bewijs en de ingevulde en ondertekende besmettingsverklaring goed zichtbaar op het pakket aanbrengen.
4. De goederen naar het op het RMA-bewijs opgegeven leveringsadres verzenden.

Informatie

Meer informatie over het verzenden van apparaten of retourafhandeling kunt u op ▶ www.samsongroup.com > Service & Support > After Sales Service vinden.

9 Afvoeren

➔ Bij het afvoeren de lokale, nationale en internationale regelgeving in acht nemen.

➔ Gebruikte onderdelen, smeermiddelen en gevaarlijke stoffen niet met het huishoudelijk afval weggooien.

10 Certificaten

Deze verklaring staat op de volgende pagina ter beschikking.

– EU-conformiteitsverklaring conform Richtlijn 2014/68/EU

Het afgedrukte certificaat komt overeen met de status op het moment van afdrukken. Andere, optionele of geactualiseerde certificaten staan op aanvraag ter beschikking.

EU DECLARATION OF CONFORMITY
TRANSLATION

Module H / N° CE-0062-PED-H-SAM 001-20-DEU-rev-A

For the following products, SAMSON hereby declares under its sole resposibility:

Devices	Series	Type	Version
Globe valve	240	3241	DIN, body of cast iron from DN 150, body of spheroidal-graphite iron, from DN 100, fluids G2, L1, L2[1)]
			DIN/ANSI, body of steel, etc., all fluids
Three-way valve	240	3244	DIN, body of cast iron from DN 150, body of spheroidal-graphite iron, from DN 100, fluids G2, L1, L2[1)]
			DIN/ANSI, body of steel, etc., all fluids
Cryogenic valve	240	3248	DIN/ANSI, all fluids
Globe valve	250	3251	DIN/ANSI, all fluids
Globe valve	250	3251-E	DIN/ANSI, all fluids
Three-way valve	250	3253	DIN/ANSI, body of steel, etc., all fluids
Globe valve	250	3254	DIN/ANSI, all fluids
Angle valve	250	3256	DIN/ANSI, all fluids
Split-body valve	250	3258	DIN, all fluids
Angle valve (IG standards)	250	3259	DIN, all fluids
Steam-converting valve	280	3281	DIN/ANSI, all fluids
		3284	DIN/ANSI, all fluids
		3286	DIN/ANSI, all fluids
		3288	DIN, all fluids
Globe valve	V2001	3321	DIN, body of steel, etc., all fluids
			ANSI, all fluids
Three-way valve	V2001	3323	DIN, body of steel, etc., all fluids
			ANSI, all fluids
Angle seat valve	---	3353	DIN, body of steel, etc., all fluids
Silencer	3381	3381-1	DIN/ANSI, single attenuation plate with welding ends, all fluids
		3381-3	DIN/ANSI, all fluids
		3381-4	DIN/ANSI, single attenuation plate multi-stage with welding ends, all fluids
Globe valve	240	3241	ANSI, body of cast iron, Class 125, from NPS 5, fluids G2, L1, L2[1)]
Cryogenic valve	240	3246	DIN/ANSI, all fluids
Three-way valve	250	3253	DIN, body of cast iron from DN200 PN16, fluids G2, L1, L2[1)]
Globe valve	290	3291	ANSI, all fluids
Angle valve	290	3296	ANSI, all fluids
Globe valve	590	3591	ANSI, all fluids
Angle valve	590	3596	ANSI, all fluids
Cryogenic valve	590	3598	ANSI, NPS 3 to NPS 8, Class 900, all fluids
Control valve	---	3595	ANSI, all fluids

[1)] Gases according to Article 4(1)(c.i), second indent
Liquids according to Article 4(1)(c.ii)

that the products mentioned above comply with the requirements of the following standards:

Directive of the European Parliament and of the Council on the harmonization of the laws of the Member States relating to the making available on the market of pressure equipment	**2014/68/EU**	**of 15 May 2014**
Applied conformity assessment procedure for fluids according to Article 4(1)	**Module H**	**by Bureau Veritas 0062**

The manufacturer's quality management system is monitored by the following notified body:
Bureau Veritas Services SAS, 8 Cours du Triangle, 92800 PUTEAUX – LA DEFENSE
Technical standards applied: DIN EN12516-2, DIN EN12516-3, ASME B16.34

Manufacturer: SAMSON AG, Weismuellerstrasse 3, 60314 Frankfurt am Main, Germany
Frankfurt am Main, 7 April 2021

Dr. Andreas Widl
Chief Executive Officer (CEO)

Dr. Thomas Steckenreiter
Chief Technology Officer (CTO)

Revision 08

11 Bijlage

11.1 Aanhaalmomenten, smeermiddelen en gereedschappen

Zie bijbehorende regelventieldocumentatie.

11.2 Service

Voor onderhouds- en reparatiewerkzaamheden zoals bij het optreden van storingen of defecten kan de After Sales Service worden ingeschakeld voor ondersteuning.

E-mail

U kunt After Sales Service via het volgende e-mailadres aftersalesservice@samsongroup.com bereiken.

De adressen van SAMSON AG en dochterondernemingen

De adressen van SAMSON AG en haar dochterondernemingen en vertegenwoordigers en servicelocaties vindt u op het internet onder www.samsongroup.com of in een SAMSON-productcatalogus.

Verplichte velden

Voor andere vragen en probleemoplossing dient u de volgende informatie te geven:

- Bestel- en artikelnummer
- Type, productnummer, ontwerpdiameter en uitvoering van het ventiel en de externe geluiddemper
- Druk en temperatuur van het doorstromend medium
- Flow in m^3/h
- Stromingsrichting
- Ontwerpsignaalbereik van de aandrijving (bijv. 0,2 tot 1 bar)
- Is een vuilfilter ingebouwd?
- Inbouwtekening

EB 8084 NL

SAMSON AKTIENGESELLSCHAFT
Weismüllerstraße 3 · 60314 Frankfurt am Main, Duitsland
Telefoon: +49 69 4009-0 · Fax: +49 69 4009-1507
samson@samsongroup.com · www.samsongroup.com

2025-04-11 · Dutch/Nederlands